580L

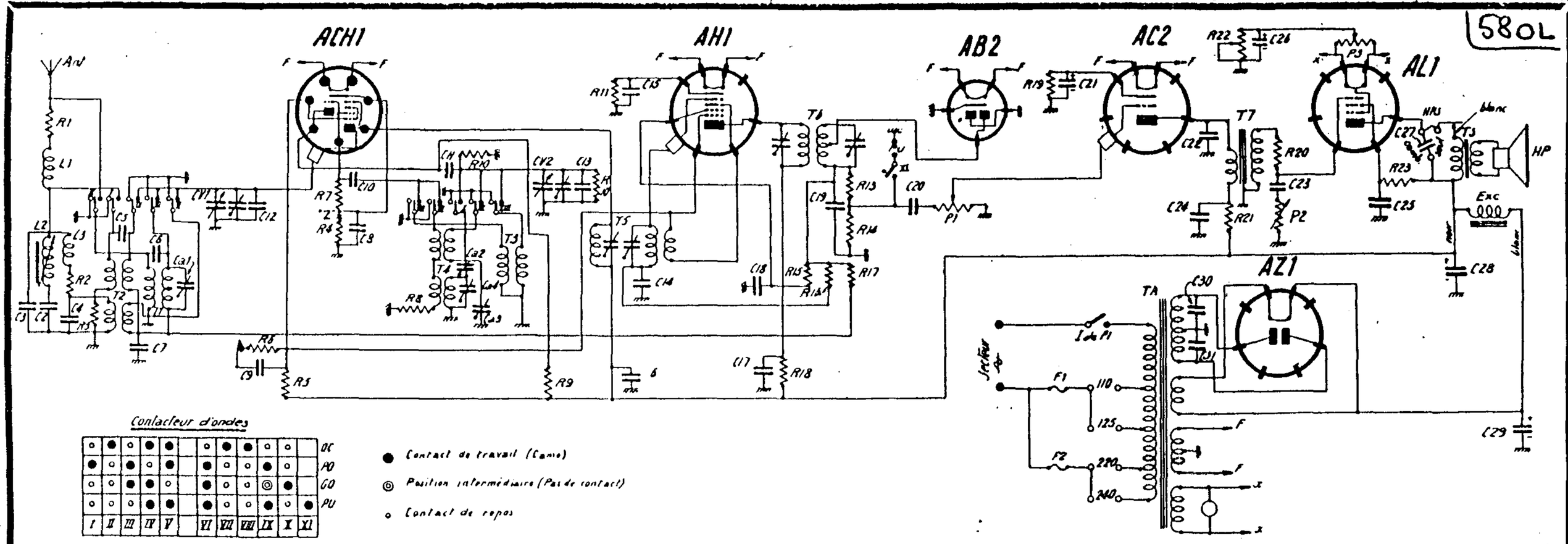

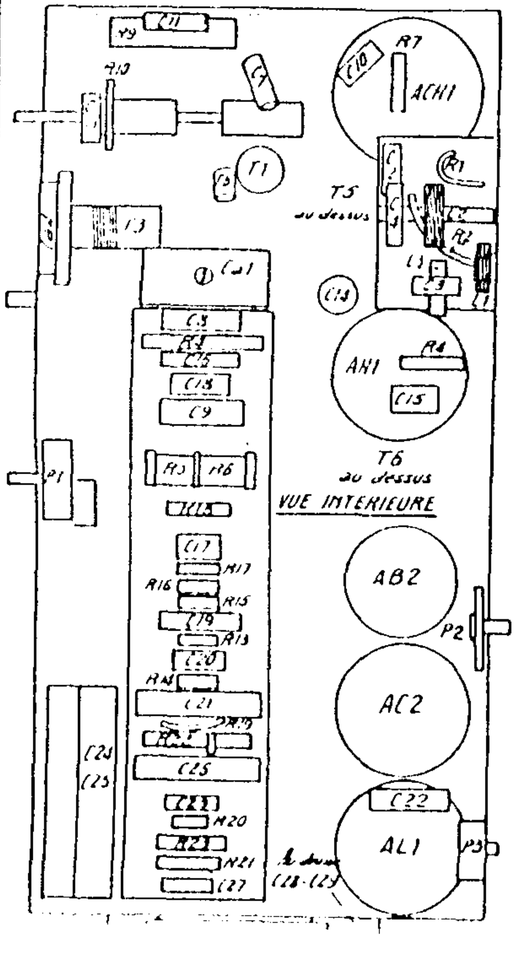

CONDENSATEURS

Spécification : P papier, non inductif. E électrolytique. C céramique. M mica, non inductif. Le nombre qui suit, indique, en volts : la tension d'essai pour P et M, et de service pour E.

REPÈRE	VALEUR	SPÉCIFICATION	N° CODE
CVI,2	2 x 500 cm	variable	KO 56/IZ
Cal	trim.accord OC	stéatite	KO 60/IZ
Ca2	padding GO	boîtier T4	KO 53/4Z
Ca3	padding PO	boîtier T4	KO 53/4Z
Ca4	trim. oscill.GO	stéatite	KO 64/IZ
C 2	60 cm	calit C 500	KO 50/IZ
C 3	I00 cm	P I500	RMKO 33/ 8Z
C 4	I50 cm	P I500	RMKO 33/I0Z
C 5	3cm	fils torsadés boît.T2	KO 30/7Z
C 6	I0 cm	P I500	
C 7	40.000 cm	P 750	RMKO 35/30Z
C 8	50.000 cm	P 750	RMKO 35/3IZ
C 9	0,1 mf	P 750	RMKO 35/34Z
CI0	I00 cm	P I500	RMKO 32/8Z
CII	500 cm	P I500	RMKO 33/I5Z
CI2	I8 cm	calit CI500	
CI3	I8 cm	calit CI500	
CI4	20.000 cm	P 750	RMKO 35/28Z
CI5	0,1 mf	P 750	RMKO 35/34Z
CI6	I0.000 cm	P I500	RMKO 33/27Z
CI7	I0.000 cm	P I500	RMKO 33/25Z
CI8	20.000 cm	P 750	RMKO 35/28Z
CI9	50 cm	P I500	RMKO 33/5Z
C20	20.000 cm	P 750	RMKO 35/28Z
C2I	I0 mf	E 8	
C22	500 cm	P I500	RMKO 33/I5Z
C23	5.000 cm	P 750	RMKO 35/22Z
C24	1 mf	bloc	KO 21/I2
C26	26 mf	E I8	
C27	I.000 cm	p I500	RMKO 33/I7Z
C28	8 mf	bloc	KO 63/IZ
C29	I4 mf	E 500	
C30	5.000 cm	P 3.000	
C3I	5.000 cm	P 3.000	

RÉSISTANCES

REPÈRE	VALEUR	PUISSANCE	N° CODE
P I	1 meg. log.	potentio	WI 23/IZ
		inter secteur	SH 2I/IZ
P 2	1 meg. log.	potentio	WI 33/IZ
P 3	40 ohms	petit pot.	WI 5/IZ
R I	200 ohms	0,1 watt	
R 2	600 ohms	0,1 watt	
R 3	200 ohms	boîtier T2 0,1 watt	
R 4	I50 ohms	0,1 watt	
R 5	I5.500 ohms	2,5 watts bob.à prise	WI 27/3Z
R 6	I2.500 ohms	I,7 watts bob.à prise	WI 27/3Z
R 7	20.000 ohms	I/2 watt	
R 8	I.000 ohms	I/4 watt	boît.T4
R 9	30.000 ohms	2 watts	
RI0	2 meg.	I/4 watt	
RII	300 ohms	0,1 watt	
RI3	200.000 ohms	I/4 watt	
RI4	300.000 ohms	I/4 watt	
RI5	2 meg.	I/4 watt	
RI6	2 meg.	I/4 watt	
RI7	2 meg.	I/4 watt	
RI8	20.000 ohms	I/2 watt	
RI9	I.000 ohms	0,1 watt	
R20	50.000 ohms	I/4 watt	
R2I	40.000 ohms	I/2 watt	
R22	500 ohms	bobinée régl	WI 26/IX

MATÉRIEL DIVERS

REPÈRE	DÉSIGNATION	N° CODE
L I	bobine de choc OC	WC I4/2X
L 2	bob.à fer circuit bouchon	WC 69/IZ
L 3	bobine de filtre PO	WC 68/IZ
T I	bloc d'accord OC	WC 66/IZ
T 2	Présélecteur PO et GO	WC 65/IZ
T 3	bloc oscillateur OC	WC 75/IZ
T 4	bloc oscillateur PO GO	WC 72/IZ
T 5	1er transfo MF	WC 7I/IZ
T 6	2ème transfo MF	WC 70/IZ
T 7	transfo BF	TF I5/IZ
T A	transfo alim. 50 per.	TF I3/IZ
H P	haut-parleur complet	LA 5/2Z
	T3: transfo de sortie	TF 2I/IZ
	EXC: excit.I.I40 ohms	WC 53/2Z

NOTE

POTENTIOMETRE ANTI-RONFLEMENT.- Le potentiomètre P3 situé à l'arrière du récepteur permet d'équilibrer le circuit filament des lampes de sortie par rapport à la masse, pour éviter le ronflement du secteur

VISA TECHNIQUE DU CONSTRUCTEUR

Paris, le 6 juin 1939

SIGNATURE OU CACHET "POINT BLEU" S. A.
Pr Un Administrateur
Le Directeur Technique
Behm