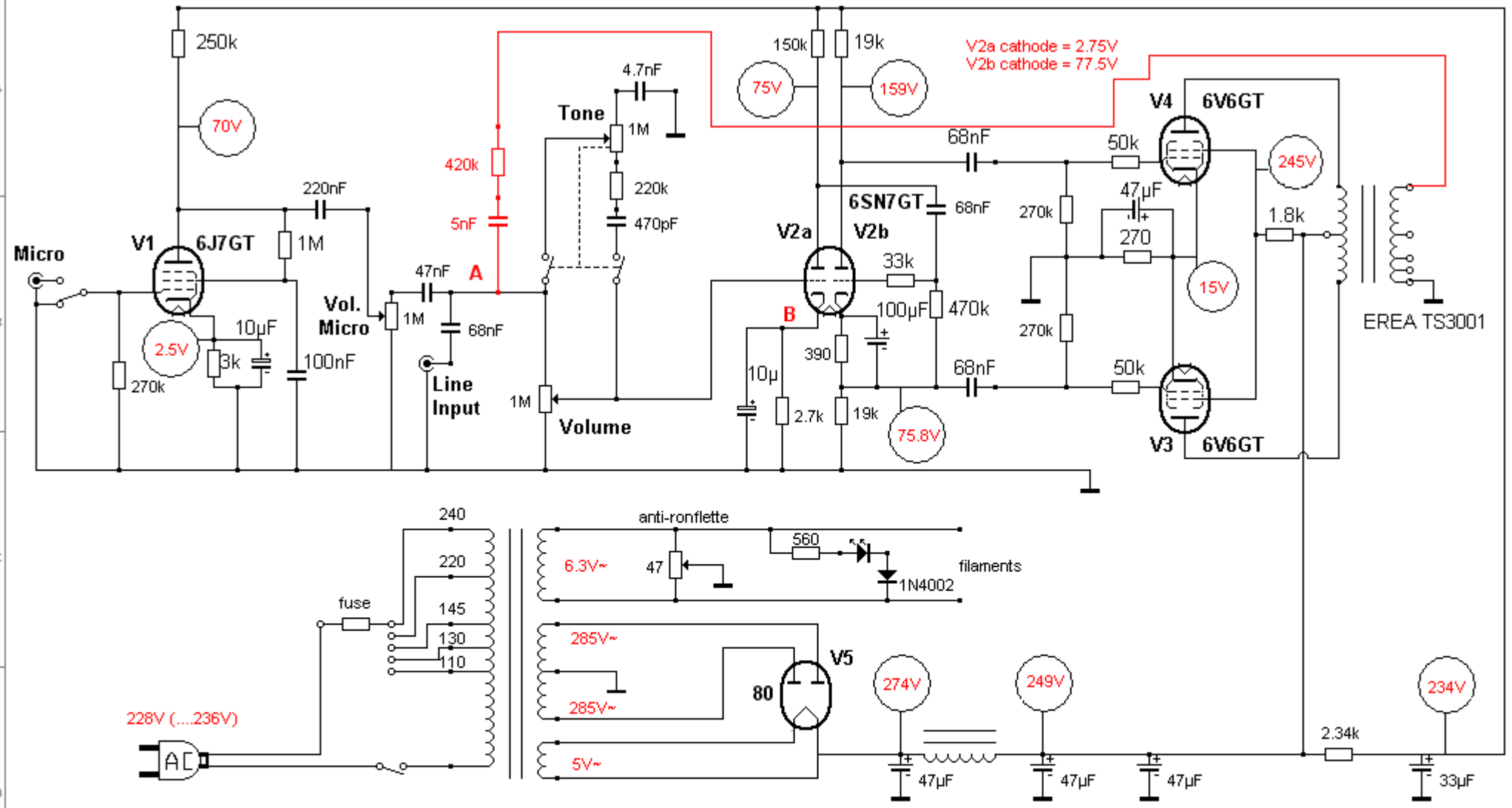

ajouté contrôle tonalité, fiche micro avec switch, branchement transfo sur 240V
interrupteur secteur avec led intégrée, second 47µF après la self,

Auteur :	B. Thiry	
Titre :	Push-pull 6V6 modif. 4	
Format : A4	Numéro du document ou référence : ############	Révision : A
Date :	samedi 10 mars 2012	