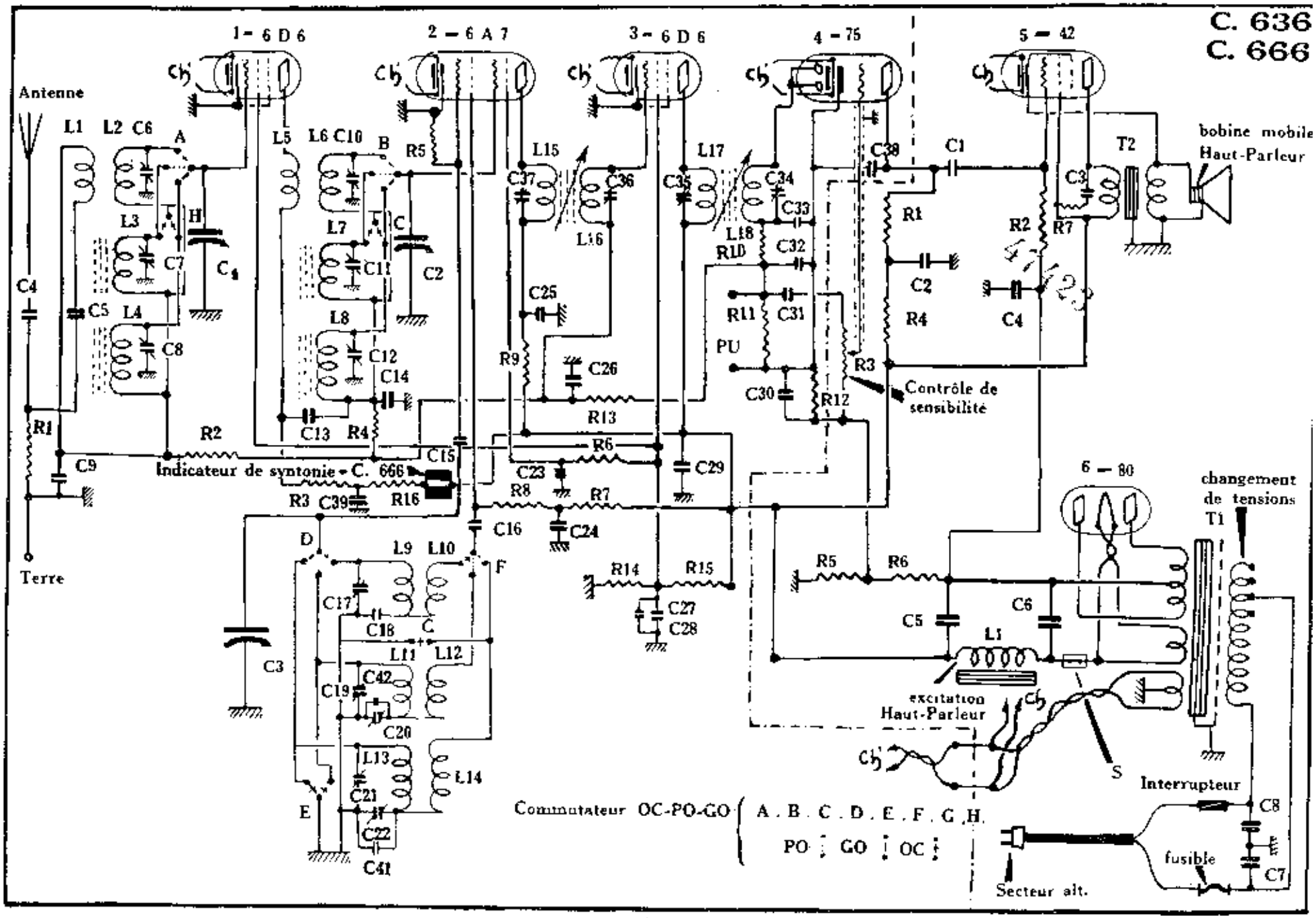
C. 636
C. 666
1 - 6 D 6
2 - 6 A 7
3 - 6 D 6
4 - 75
5 - 42
6 - 80
Antenne
Terre
bobine mobile
Haut-Parleur
Contrôle de sensibilité
Indicateur de syntonie - C. 666
changement de tensions
T1
T2
excitation Haut-Parleur
Interrupteur
fusible
Secteur alt.
Commutateur OC-PO-GO
A . B . C . D . E . F . G . H
PO GO OC
PU

Liste des pièces détachées des récepteurs C.636 et C.666

En commandant les pièces de rechange, spécifier la valeur et le numéro de spécification.

RÉSISTANCES

Réf.	Valeur en Ohms ou Mégohms	puiss. watts	Type	N° de Spécif.
R1	2.000 Ohms	0,3		9242
R2	100.000 Ohms	0,3		5860
R3	2.000 Ohms	0,3		9242
R4	100.000 Ohms	0,3		5860
R5	60.000 Ohms	0,3		5862
R6	10.000 Ohms	0,3		5864
R7	25.000 Ohms	0,5		5350
R8	10.000 Ohms	0,5		5492
R9	5.000 Ohms	0,3		5863
R10	50.000 Ohms	0,3		5823
R11	250.000 Ohms	0,3		80221
R12	4.000 Ohms	0,3		9408
R13	2 Mégohms	0,3		5883
R14	15.500 Ohms	1		80225
R15	15.000 Ohms	3		9179
R16	20.000 Ohms	2		5550

636 sans contrôle de sélectivité:
potentiomètre de tonalité 500.000 Ohms
(log. sans int.)

CONDENSATEURS

Réf.	Valeur en mmf ou mf	tens. volts	Type	N° de Spécif.
	1°- PARTIE HAUTE FRÉQUENCE			
C1			grp. C.V.	
C2				
C3				
C4	0,002 mf	1500	papier	5800
C5	0,01 mf	1500	papier	9089
C6	4/ 35 mmf		ajustable	
C7	4/ 35 mmf		ajustable	
C8	4/ 35 mmf		ajustable	
C9	0.0024 mf		mica	80232
C10	4/ 35 mmf		ajustable	
C11	4/ 35 mmf		ajustable	
C12	4/ 35 mmf		ajustable	
C13	0,01 mf	1500	papier	9089
C14	2.600 mmf		mica	80229
C15	100 mmf		mica	5367
C16	0,001 mf	1500	mica	5345
C17	4/ 35 mmf		ajustable	
C18	6.800 mmf	1500	mica	80235
C19	4/ 35 mmf		ajustable	
C20	4/ 35 mmf		ajustable	
C21	4/ 35 mmf		ajustable	
C22	4/ 35 mmf		ajustable	
C23	0,02 mf	1500	papier	5681
C24	2 mf	450	électrol.	9015
C25	0,1 mf	1500	papier	5763
C26	0,05 mf	500	papier	9319
C27	0,1 mf	1500	papier	5763
C28	2 mf	200	électrol.	9176
C29	0,1 mf	1500	papier	5763
C30	10 mf	20	électrol.	9159
C31	0,01 mf	1500	papier	9089
C32	100 mmf	1500	papier	5803
C33	100 mmf	1500	papier	5803
C34	250 mmf max.		ajustable	
C35	250 mmf max.		ajustable	
C36	250 mmf max.		ajustable	
C37	250 mmf max.		ajustable	
C38	100 mmf	1500	papier	5803
C39	2 mf	450	électrol.	9015
C40	0,005 mf	1500	papier	5632
C41	135 mmf		mica	81733
C42	353,5 mmf		mica	81732

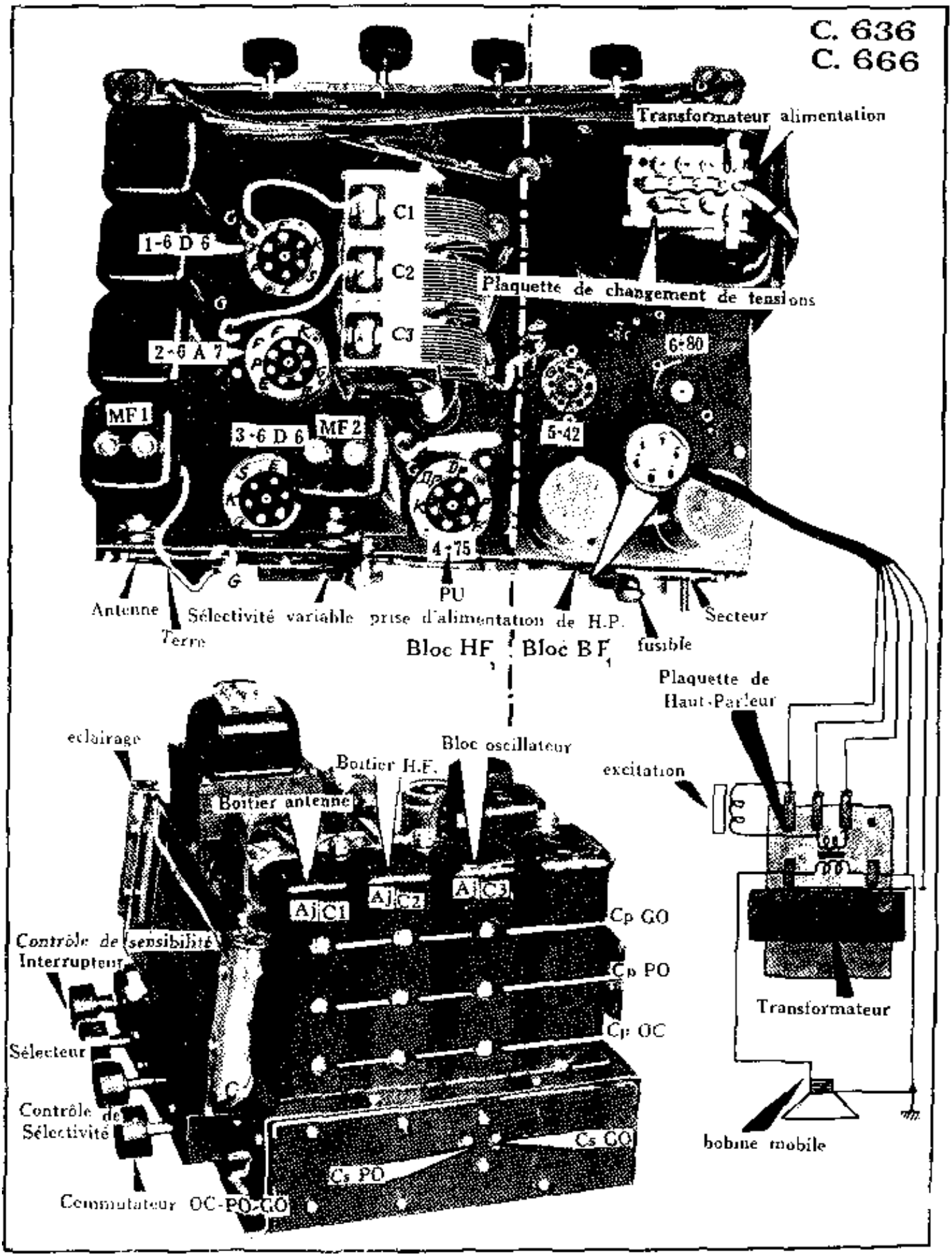
C. 636
C. 666
Transformateur alimentation
C1
C2
C3
1-6 D 6
2-6 A 7
Plaquette de changement de tensions
6-80
MF 1
3-6 D 6
MF 2
5-42
4-75
Antenne
Terre
Sélectivité variable
PU
prise d'alimentation de H.P.
Secteur
fusible
Bloc HF
Bloc BF
Plaquette de Haut-Parleur
éclairage
Bloc oscillateur
Boitier H.F.
Boitier antenne
excitation
Aj C1
Aj C2
Aj C3
Cp GO
Cp PO
Cp OC
Contrôle de sensibilité
Interrupteur
Sélecteur
Contrôle de Sélectivité
Cs GO
Cs PO
Commutateur OC-PO-GO
Transformateur
bobine mobile

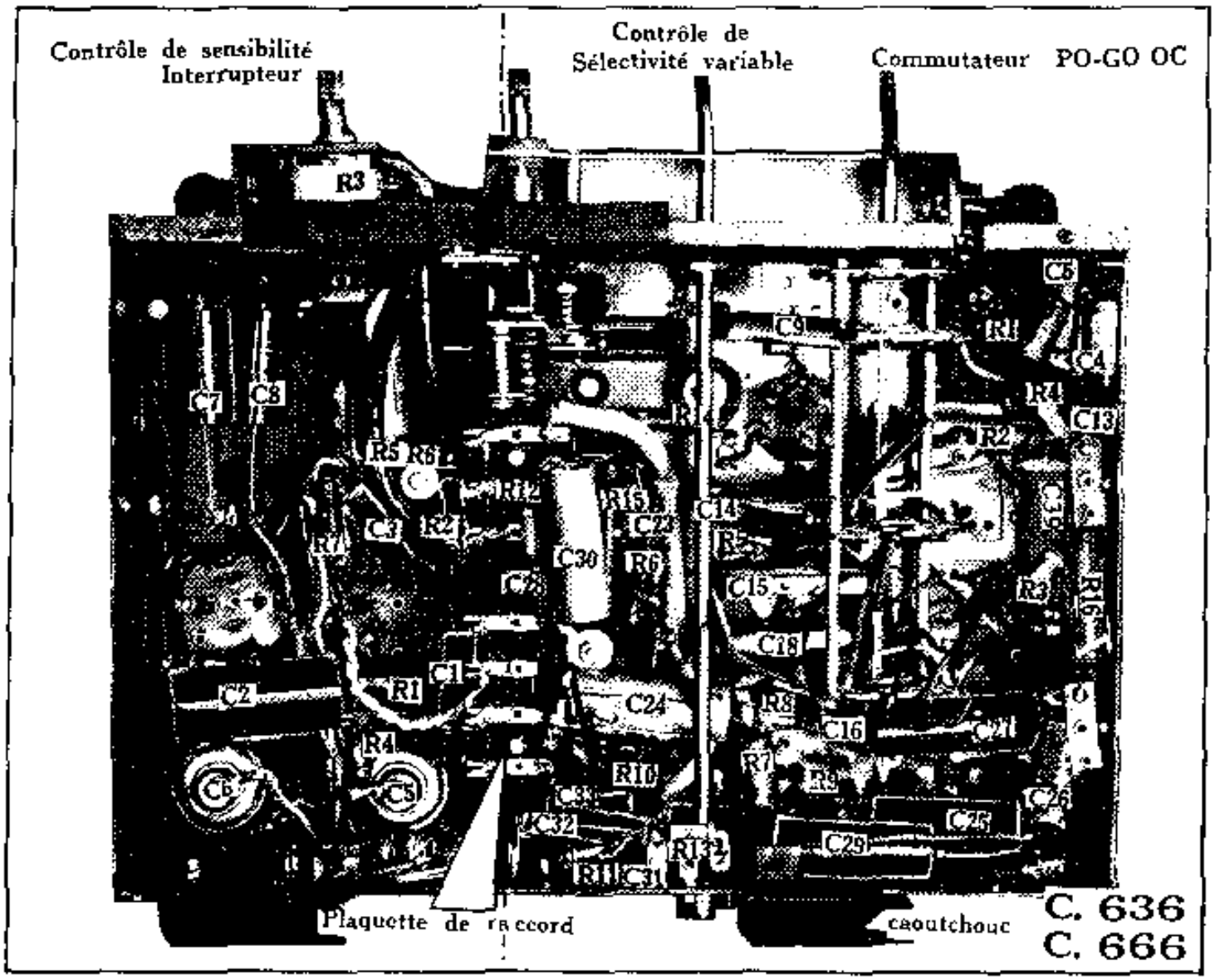
Contrôle de sensibilité
Interrupteur
Contrôle de
Sélectivité variable
Commutateur PO-GO OC
Plaquette de raccord
caoutchouc
C. 636
C. 666