N° 412	CONSTRUCTEUR	ARESO	PARIS	MODÈLE	713	ANNÉE	1939

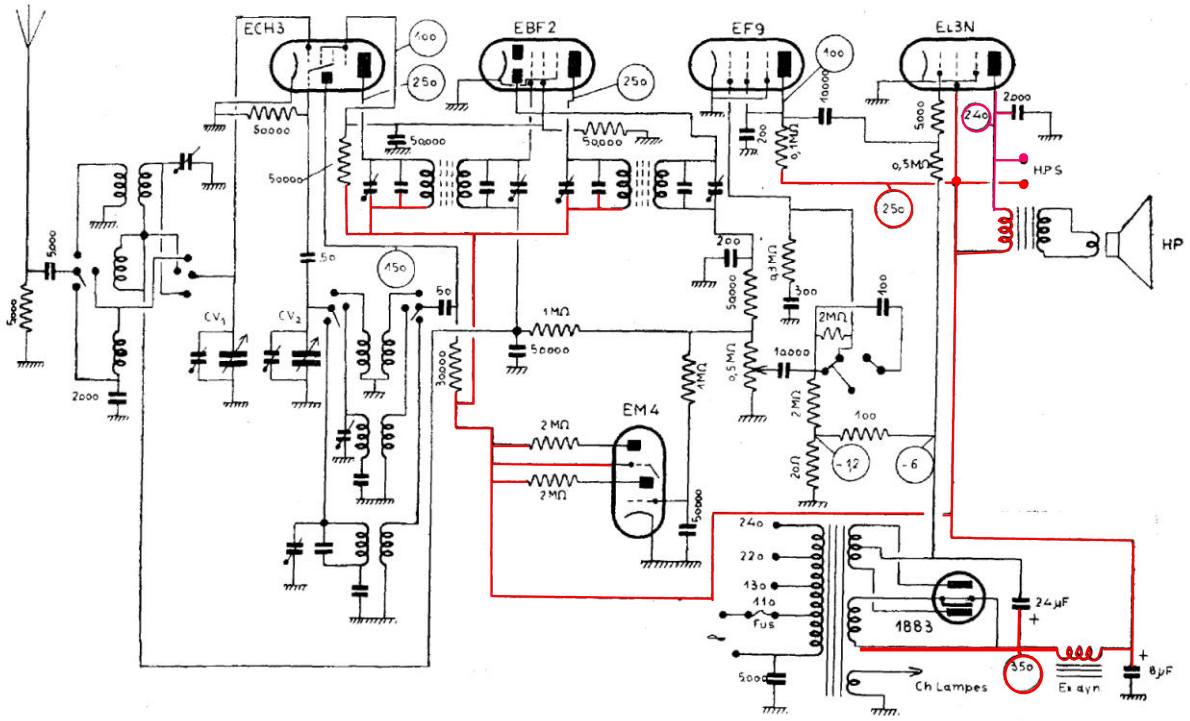

Caractéristiques générales.

Récepteur classique à quatre lampes, une valve et un indicateur cathodique.

Les cathodes de toutes les lampes, y compris la finale EL3, sont mises à la masse. La polarisation de la lampe finale est obtenue par une résistance de 120 ohms, insérée entre le point milieu de l'enroulement HT et la masse. La polarisation de la EF9 est donnée par un point intermédiaire de cette résistance (100 + 20 ohms).

Dépannage.

Sensibilité laissant à désirer en O.C. Voir la lampe ECH3.

Ronflement de modulation. Ce ronflement ne se manifeste que lorsque le récepteur est accordé sur une émission, surtout en O.C., ou une émission assez puissante en P.O. Voir si la résistance de 50.000 ohms, placée entre l'antenne et la masse, n'est pas coupée. Essayer de la diminuer et ramener à 20.000 ohms environ.

Alignement.

Les transformateurs M.F. sont accordés sur 472 kHz.