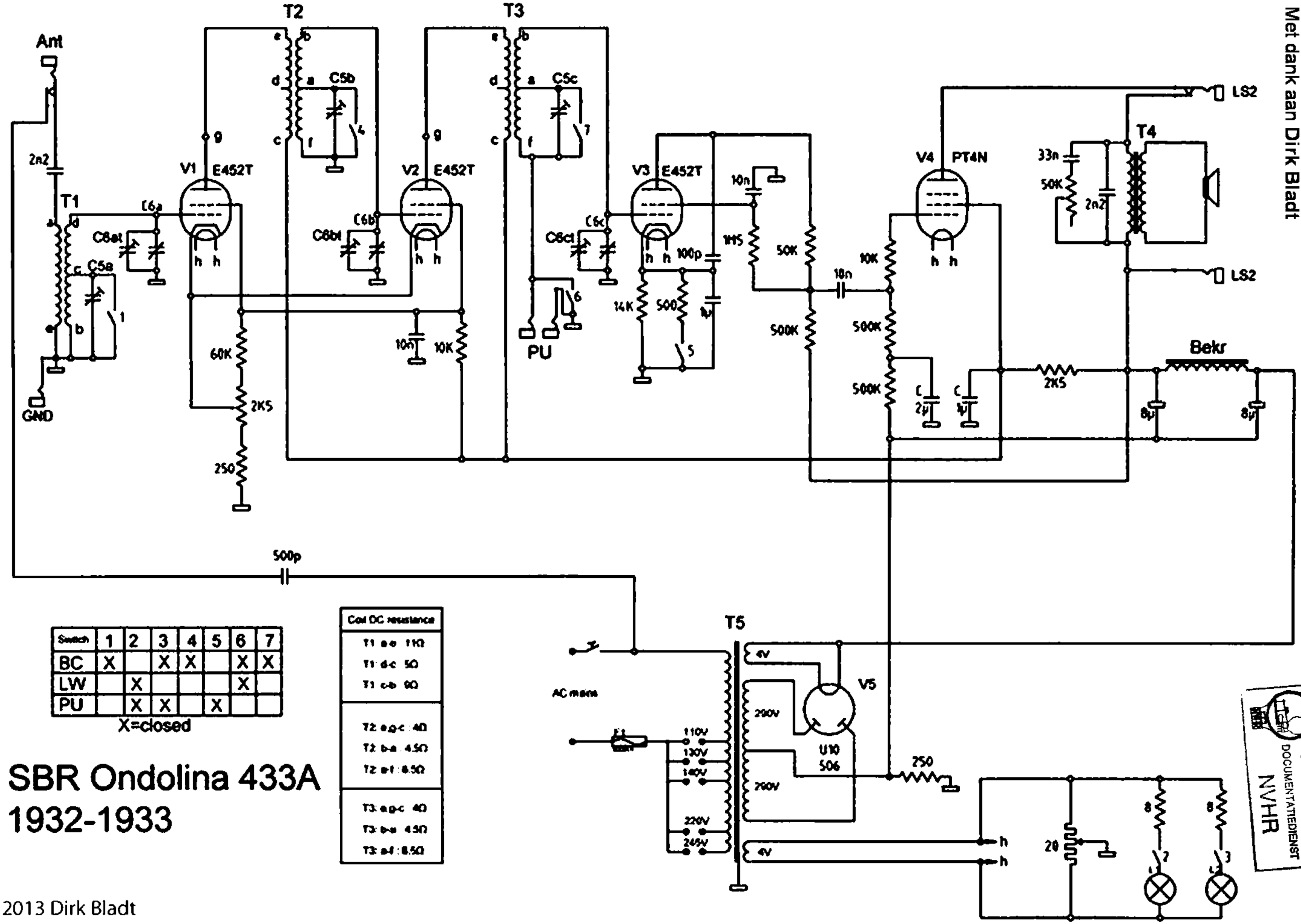

Switch	1	2	3	4	5	6	7
BC	X		X	X		X	X
LW		X				X	
PU		X	X		X		

X=closed

Coil DC resistance
T1: a-e : 11Ω
T1: d-c : 5Ω
T1: c-b : 9Ω
T2: e,g-c : 4Ω
T2: b-a : 4.5Ω
T2: a-f : 6.5Ω
T3: e,g-c : 4Ω
T3: b-a : 4.5Ω
T3: a-f : 6.5Ω

SBR Ondolina 433A
1932-1933

@ 2013 Dirk Bladt

Met dank aan Dirk Bladt

ARCHIEF
DOCUMENTATIEDIENST
NVHR