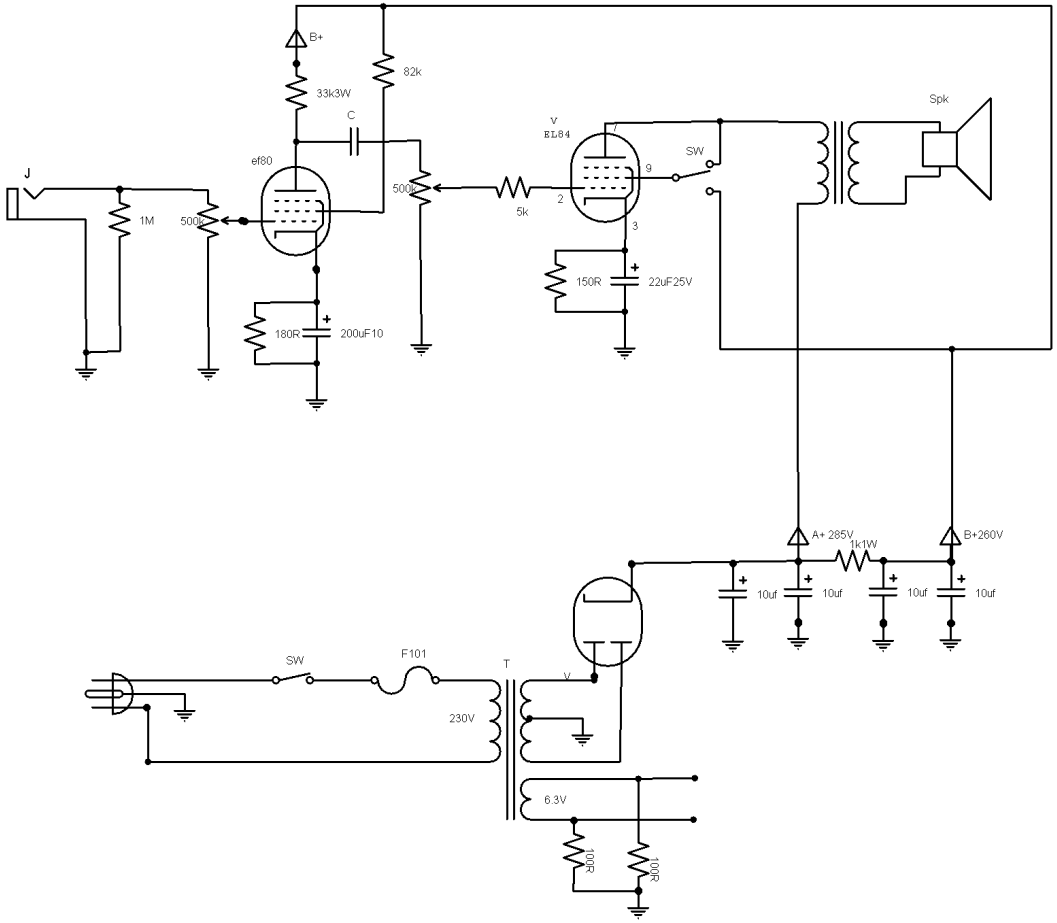

Nom de l'entreprise		
Nom du schéma		
pelican	Rev 1.0 2015-01-13	Page n°