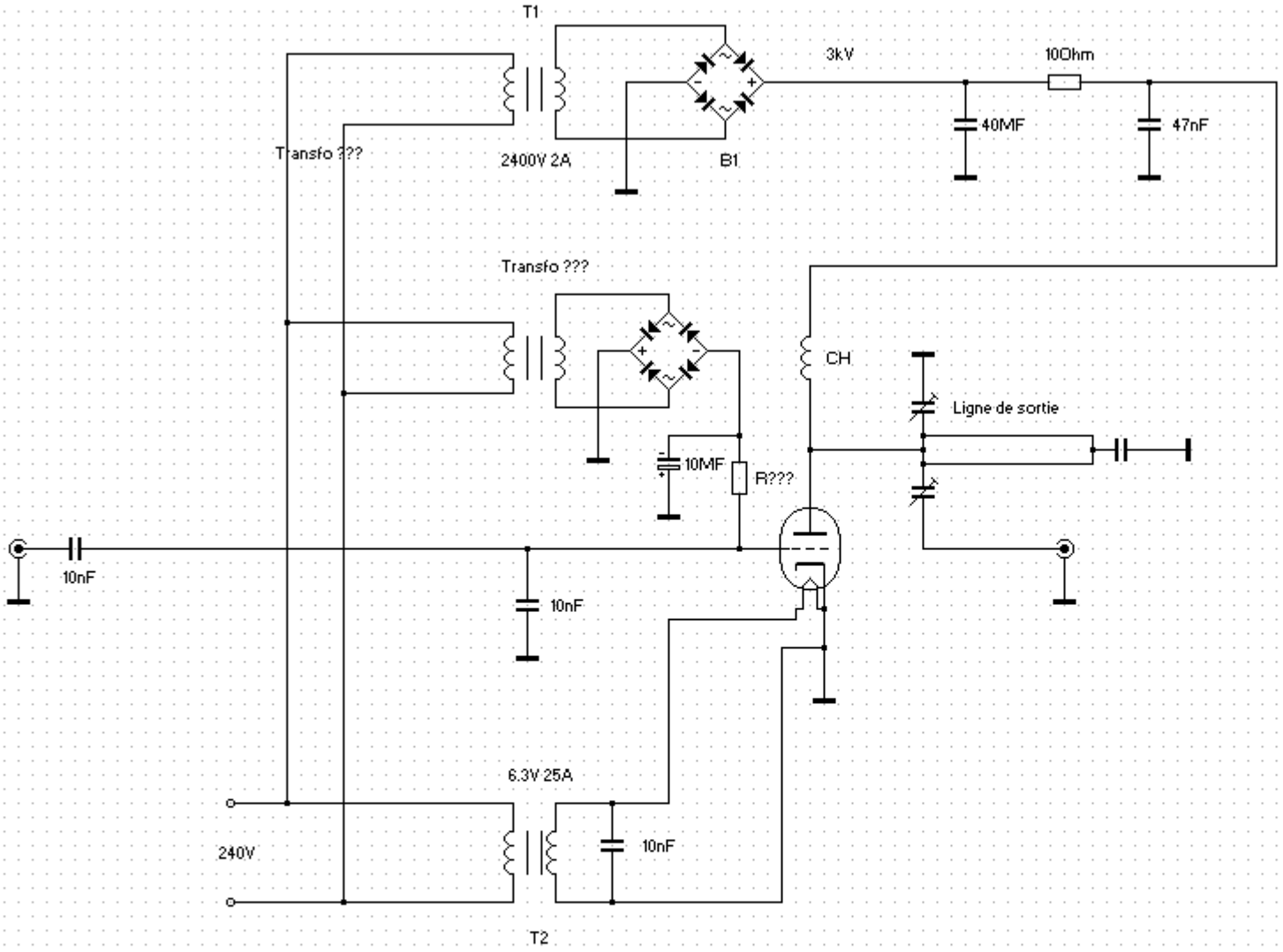

DessElec 2000 ®	Auteur : Dede2000		
Titre :	Bidouille 3CX1500D3		
Format : A4	Numéro du Document ou Référence : 3CX1500D3		Revision : A
Date :	dimanche 15 mars 2015	Page : 1 / 1	