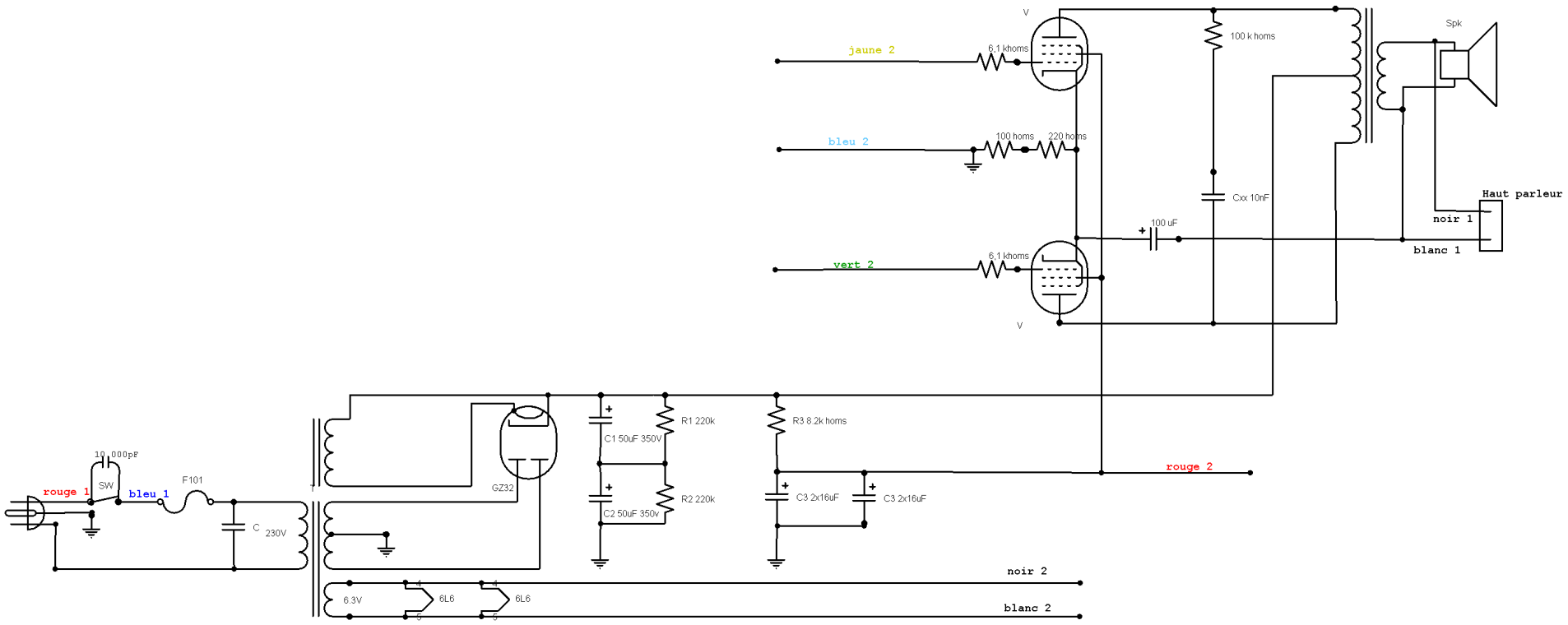

GAREN		
Clavier 25		
pelican	Rev 1.0 2015-01-13	Page n°1