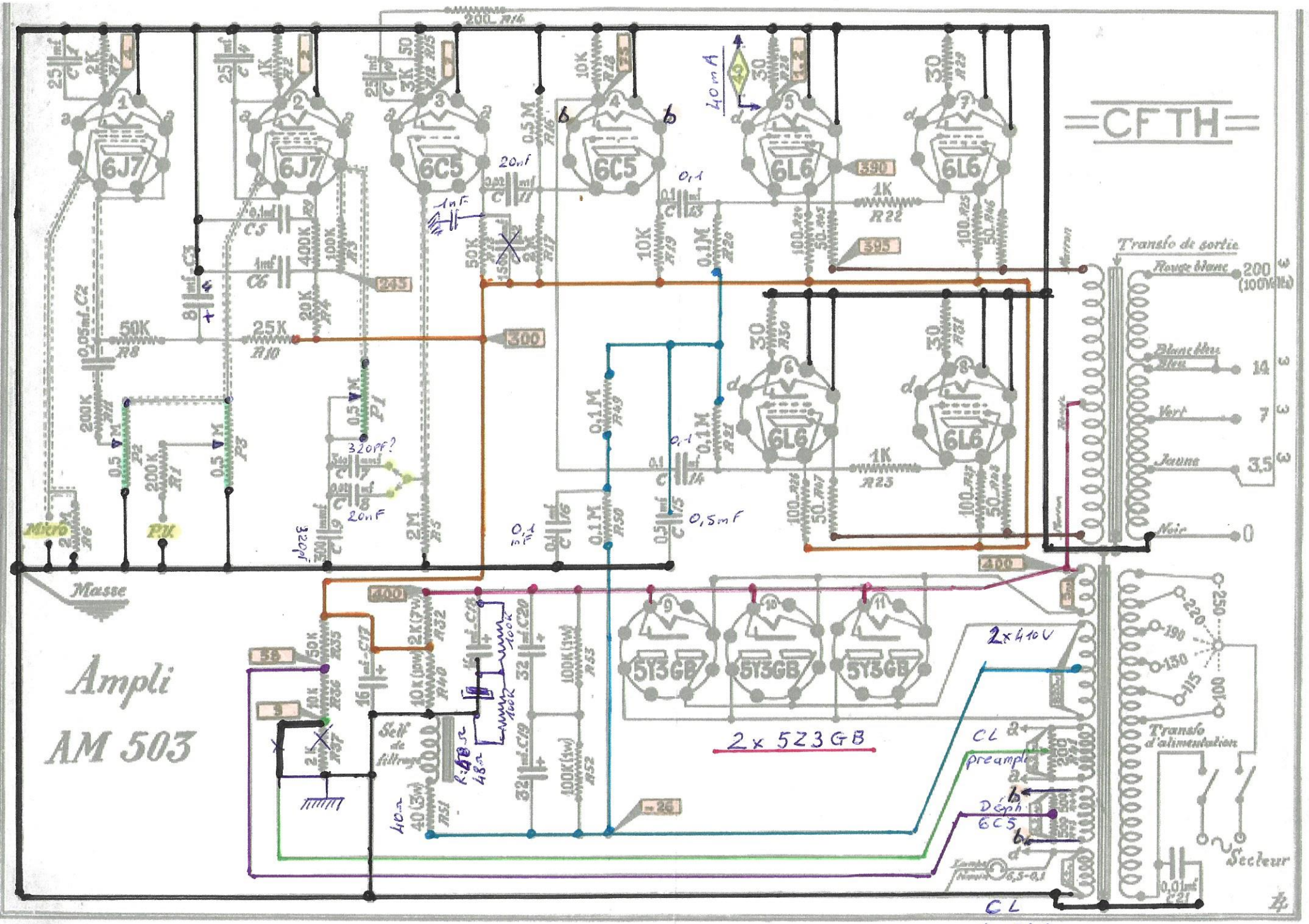

CFTH
Ampli
AM 503
6J7
6J7
6C5
6C5
6L6
6L6
6L6
6L6
5Y3GB
5Y3GB
5Y3GB
Transfo de sortie
Rouge blanc
200 (100Volts)
Blanc bleu
Bleu
14
Vert
7
Jaune
3,5
Noir
0
Transfo d'alimentation
Secteur
Masse
Micro
P.U.
Self de filtrage
2x 5Z3GB
2x410V
CL preampli
Déph 6C5
CL 4x6L6
40mA
390
395
245
300
400