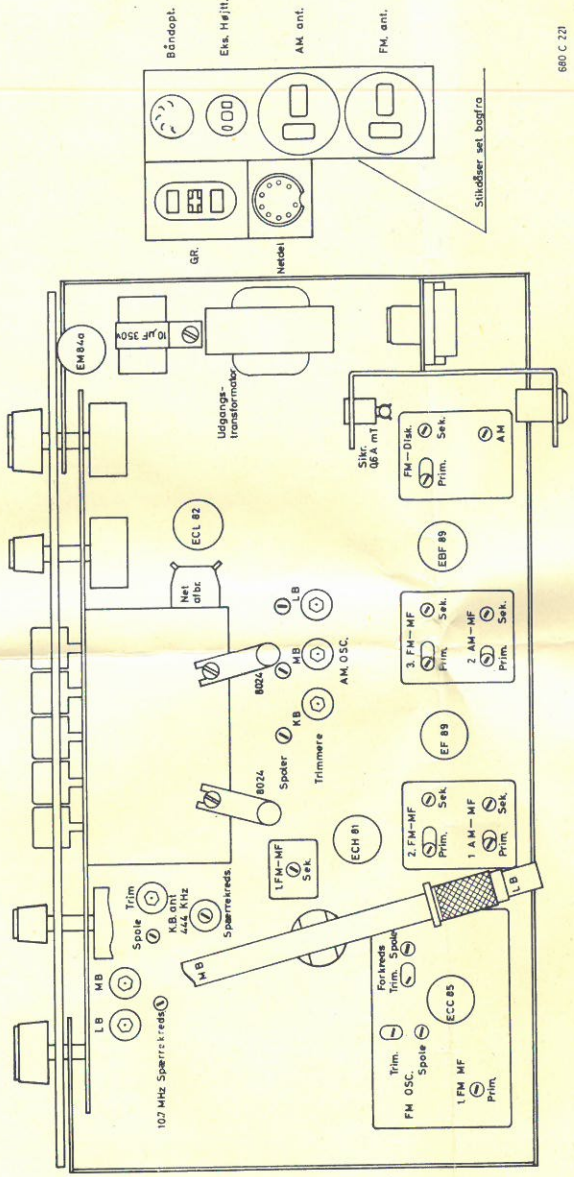

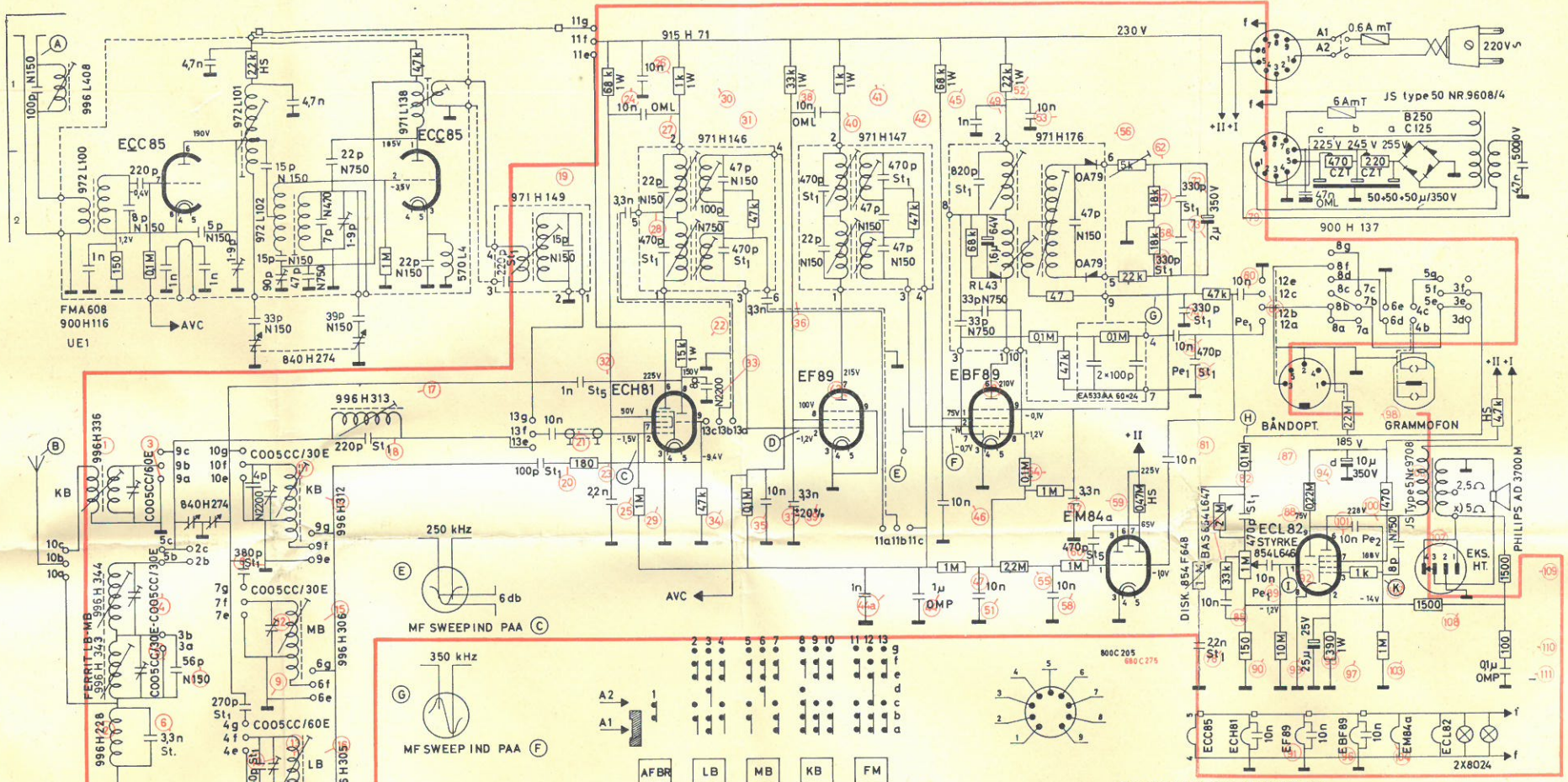

KONDENSATORER MÆRKET St_1: STYROFLEX 125V
—— " —— —— " —— St_5: —— " —— 500V
—— " —— —— " —— Pe_1: POLYESTER 125V
—— " —— —— " —— Pe_2: —— " —— 400V
U. ANG: R4000 TOLERANCE +50% −20%
—— " —: SBT
MODSTANDE MÆRKET HS: BEYSCHLAG eller PHILIPS 1/3 W

OSCILLATORSPÆNDING MÅLT MIDT I OMRÅDET:
LB: ÷12V, MB: ÷9V, KB: ÷9V
AM: 50 mW FØLSOMHED VED 30 % MODULATION
1 MHz: Ⓑ = 20 µV (0,5W) 444 kHz: Ⓓ = 0,3 mV
444 kHz: Ⓒ = 16 µV —— " —: Ⓕ = 32 mV
FM: FØLSOMHED MÅLT UDEN MODULATION VED 3V MELLEM BEGRÆNSERELEKTROLYTTEN OG STEL.
94 MHz: Ⓐ = 3,5 µV 10,7 MHz: Ⓓ = 3 mV (1V MELLEM 2 µF OG STEL)
10,7 MHz: Ⓒ = 0,5 mV —— " —: Ⓕ = 70 mV (1V MELLEM 2 µF OG STEL)
LF MÅLT MED GR INDTRYKKET.
400 Hz: Ⓗ = 25 mV 400 Hz: Ⓘ = 20 mV 400 Hz: Ⓚ = 0,4 V
ALLE SPÆNDINGER MÅLT MED RØRVOLTMETER OG MB KNAP INDTRYKKET (1 MHz).
TKOMSKIFTER VIST MED ALLE KNAPPER UDE.

x) I MODEL 2H MED 2 STK AD3700M I PARALLEL FORBINDES LEDNING FRA 4 OG 1 I HT STIKDÅSE TIL 2,5Ω PÅ TRANSFORMATOR.
DE 7

MINI 609

Form. 50 2-63 Tg. 562 F 634